ЭКОПРОМ

ПРОЕКТИРОВАНИЕ, РАЗРАБОТКА
И ПРОИЗВОДСТВО ИЗДЕЛИЙ ИЗ ПЛАСТИКА

СПЕЦИЗДЕЛИЯ

ОГРАЖДЕНИЯ ДЛЯ КАРТИНГОВЫХ ТРАСС

Пластиковые блоки позволяют без затруднений оборудовать картинговые трассы любой сложности с соблюдением всех требований безопасности.

- Соединяются подвижным креплением, позволяя проектировать трассы любой конфигурации;
- Гасят энергию удара за счёт колебания наполнителя и собственной деформации;
- Мобильны, легко транспортируются и собираются
- Обеспечивают хорошую видимость

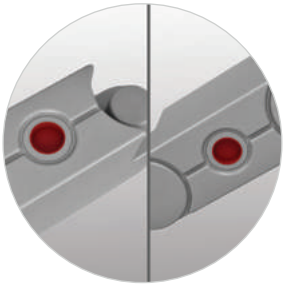

Отверстия с заглушками для удобства засыпания наполнителя при монтаже трассы

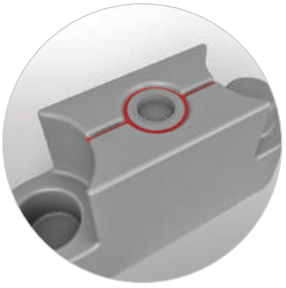

Желоба для слива осадков при эксплуатации под открытым небом

Крепление Шип-Паз обеспечивает надежную фиксацию блоков

Посмотреть подробную информацию на сайте

Усиленные блоки рекомендуется устанавливать в местах, где карты чаще всего сталкиваются с ограждением. Остальные участки трассы могут быть укомплектованы Стандартными блоками.
Длина блока для картинга составляет 1 метр, однако рабочая отличается:
КартБлок Т1 имеет рабочую длину 700 мм
КартБлок Т2 имеет рабочую длину 750 мм
Подвижное соединение блоков позволяет выстраивать трассы подходящие как для новичков, так и для профессионалов:
- Угол - 90° - 3 картблока (по 45°)
- Петля R (минимальный внутренний радиус) = 685 мм

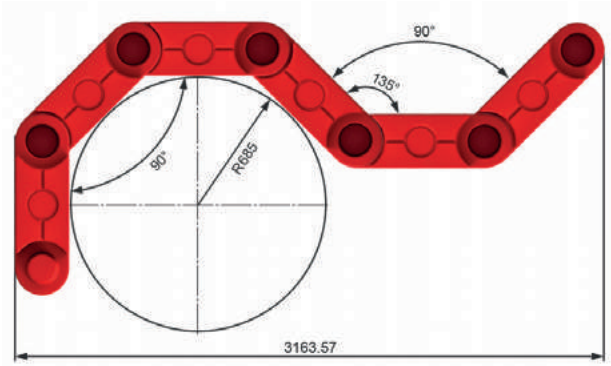

ДОПОЛНИТЕЛЬНО:
- Изготовление в любом цвете (под заказ)
- КартБлоки Т1 и Т2 между собой не соединяются

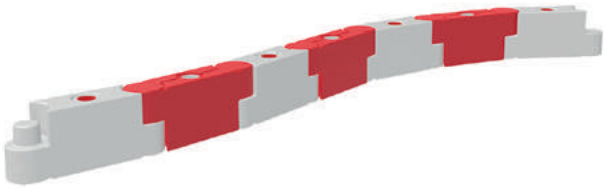

Наименование	В*Ш*Д, мм	Артикул
КартБлок Т1 Стандартный	500*300*1000	740.5000.101.0
КартБлок Т1 Усиленный	500*300*1000	740.7000.101.0
КартБлок Т2 Стандартный	400*250*1000	7014.0000.001.000
КартБлок Т2 Усиленный	400*250*1000	7014.0000.001.001
Ограждение детских трасс Т2	400*250*1000	7014.0000.101.002

Официальный сайт ограждений для картинговых трасс "ЭкоПром": kartbloks.ru

ПОНТОНЫ

Модули плавучести - это современное, простое и безопасное решение для строительства понтонов и пирсов на любой (пресной/солёной) воде.

- Не подвержены коррозии
- Легко переносят ледяные обжатия и ледоход благодаря пластичности материала
- Не требуют демонтажа в зимний период
- Не требуют специального дополнительного обслуживания после установки
- Могут быть основой для плавучей конструкции разнообразного назначения

ДОПОЛНИТЕЛЬНО:

Модули плавучести плотно прилегают к основанию настила.
Каждый модуль имеет 6 точек крепления.

Посмотреть подробную информацию на сайте

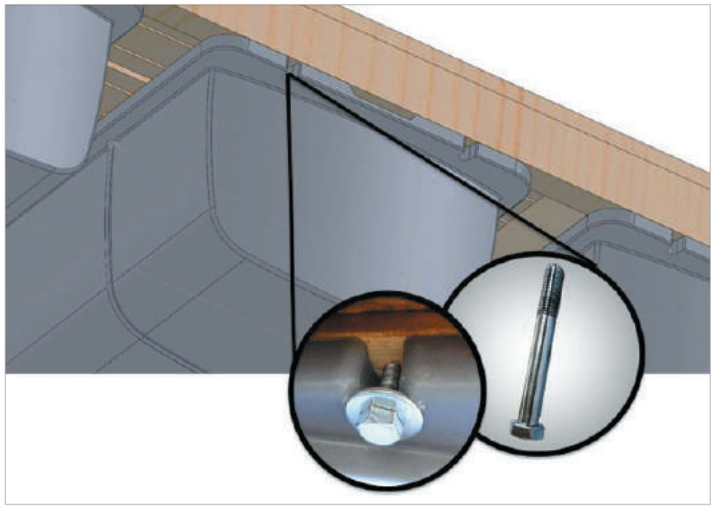

Наименование	В*Ш*Д, мм	Грузоподъемность, кг	Артикул
Модуль плавучести (понтон)	405*575*1150	160	750.0002.803.0

БАК СОЛЕВОЙ ROSTOK 350

Бак солевой Rostok 350 предназначен для приготовления и хранения солевого раствора, необходимого для регенерации фильтрующей загрузки умягчителей воды. Изготовлен из пищевого полиэтилена и подходит для хранения чистой питьевой воды.

- Большой ревизионный люк
- Удобная ниша для ревизионного люка
- Большой объёмом и рабочий ресурс
- Оптимальные габариты для установки
- Литой корпус и толстые стенки - исключена деформация

КОМПЛЕКТУЮЩИЕ:

Солевой бак 350 литров с крышкой и ревизионным люком
Поплавковый механизм
Соединительная трубка 1/2“
Солевая решётка
Солевая шахта
Переливной уголок

Посмотреть подробную информацию на сайте

Наименование	В*Ш*Д, мм	Присоединительный размер	Артикул
Бак солевой Rostok 350 белый	1120*770*800	1/2“	703.0350.001.000
Бак солевой Rostok 350 светло-зеленый	1120*770*800	1/2“	703.0350.910.000

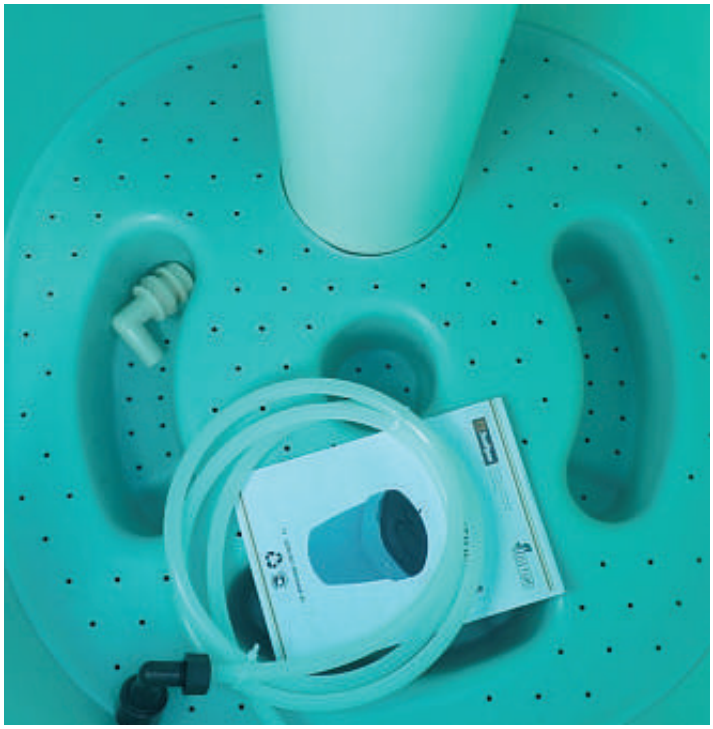

ИЗДЕЛИЯ НА ЗАКАЗ

Экопром - производственная компания полного цикла, превращающая идеи в изделия

- Разработаем ваш проект от дизайна до конструкторской документации
- Изготовим ротоформу и техническую оснастку
- Произведём в срок требуемое количество товара

Преимущества изделий из пластика, изготовленных методом ротоформования:

- Высокая коррозионная стойкость
- Низкое водопоглощение
- Высокая химическая стойкость
- Эксплуатация при температуре от -30 до +60°С
- Стойкость к УФ излучению
- Высокие диэлектрические свойства
- Низкие адгезионные свойства
- Высокая прочность и упругость (за счет отсутствия внутренних напряжений и нарушающих монолитность сварных швов)
- Дешевизна в сравнении с аналогами из других материалов

В зависимости от ваших целей изделия могут быть:

- С впаянными металлическими деталями
- Разных текстур (глянцевые, матовые, шагреневые)
- Любого цвета в соответствии с RAL
- Повышенной жесткости
- С текстом или логотипом

Типичные примеры разрабатываемых изделий:

- Емкости (топливные, водяные, масляные, гидравлические, для мочевины);
- Крупногабаритные корпусные детали (крыши корпусов, козырьки, панели дверей, капоты, багажники, обшивка, крылья, спойлеры);
- Детали внешней облицовки и корпусные детали (рядоделители, бамперы, элементы воздухоотводов);
- Детали внутренней отделки (торпеда, элементы консолей);
- Навесное либо прицепное оборудование (баки, бункеры, ящики зернотуковые, термоконтейнеры, баки для дизельного топлива).

Бункер на щетку

Емкость для рассола на шасси для коммунальной машины

Емкость для рассола боковая для коммунальной машины

ИЗДЕЛИЯ НА ЗАКАЗ

РОТОФОРМОВОЧНЫЕ ИЗДЕЛИЯ В РАЗЛИЧНЫХ ОТРАСЛЯХ:

- **Электроэнергетика**:
  емкости для дизельного топлива, сигнальные шары-маркеры, подземные смотровые колодцы;
- **Топливная промышленность:**
  емкости для хранения и перемещения, топливные баки;
- **Химическая промышленность:**
  поддоны под емкости, емкости для хранения химикатов;
- **Машиностроение:**
  бачки расширительные, внешние и внутренние детали для сельскохозяйственной и коммунальной техники, кофры для квадроциклов;
- **Легкая промышленность:**
  санки-ледянки, мебель, пластиковые игрушки;
- **Сельское хозяйство:**
  поилки и домики для телят, ванны для обработки копыт, опрыскиватели;
- **Полиграфическая промышленность:**
  поддоны для бумаги;
- **А также изделия бытового назначения:**

  - буи, модули плавучести для причалов, катамараны, каяки, круги спасательные;
  - заглубленные мусорные контейнеры;
  - малые архитектурные формы: кашпо, вазоны, светильники;
  - и многое другое.

Наши заводы расположены в Москве, Санкт-Петербурге и Ростове-на-Дону.

email - spb@rotomoulding.ru

Посмотреть подробную информацию на сайте

Внутренняя отделка

Бак топливный для катка под сиденьем

Внутренняя отделка

Воздуховод и крылья для трактора

По вопросам сотрудничества и приобретения продукции обращайтесь по единому телефону 8 (800) 444-16-57

Адреса складов:

Санкт-Петербург
Ул. Чугунная, д. 14, литера М
офис, производство, склад

Пер. Химический, д. 8, литера Д
производство, склад

Москва
Бизнес-Парк Румянцево, корпус Г, офис 825 Г
офис, склад

Московская обл., д. Кузнецы, ул. Новая, д. 65 Б
производство, склад

Ростов-на-Дону
Ул. Малиновского, д. 3, вход 1.9, офис 224
офис

Ростовская область, х. Ленинакан, ул. Южная, д. 14
производство, склад

ЭКОПРОМ

Следите за новинками и акциями на нашем сайте и в социальных сетях

Единый телефон по России (звонок бесплатный)
8 (800) 444-16-57

ЭКОПРОМ